R14シリーズ

このR14シリーズコネクタは、高耐水性を目的に開発されたもので、ケーブル仕上り外径10.0mmのキャブタイヤケーブル用に設計されております。小形ですが水深100mに於いても浸水することなく、電気的・機械的にも異状なく動作致します。外殻部金属部品には全てステンレス鋼を使用しており、海水中でのご使用に適した製品です。

■仕　様

絶縁抵抗：DC500V 1000MΩ以上
接触抵抗：1A以下 5mΩ以下
耐衝撃性：加速度 50G
耐振性：JIS C 5402 6.1 10～55Hz 10G
耐湿性：JIS C 5402 7.3 40±2℃ 90～95% 96時間
耐食性：JIS C 5402 7.1 塩水濃度5% 48時間
温度サイクル：JIS C 5402 7.2 －40℃～＋100℃ 5サイクル
繰返し動作：1000回抜差し
防水性：耐水圧＝1000kPa(結合時)
耐圧力：500kPa(レセプタクル単体)
使用温度範囲：－25℃～＋85℃

定格電圧電流および耐電圧

極数	インサート番号	定格 電圧AC. Vrms	定格 電流A	耐電圧 AC. Vrms	電線接続穴径(mm)
2	10－2	600	10	1800	1.8φ
3	10－3	350	〃	1000	〃
4	10－4	400	5	1200	1.2φ
5	10－5	350	〃	1000	〃
7	10－7	300	〃	900	〃

●材料および表面処理

部品名	材料	処理
内外殻金属部品	ステンレス	——
コンタクト	銅合金	金メッキ(ニッケル下地)
絶縁物	合成樹脂	——

●適用電線サイズ

ピンコンタクト径		1.0mm	1.6mm
電線接続穴径		1.2mm	1.8mm
芯線	導体断面積	0.5mm² 以下	1.25mm² 以下
	AWGNo.	#20以下	#16以下

※コードの仕上り外径は、コネクタのコード導入口径を越えないこと。

■品名の付与構成

R14 － P 3 F

- F：コンタクトの種類　M：ピンコンタクト、F：ソケットコンタクト
- 3：極数：2、3、4、5、7
- P：コネクタの形状：P：プラグ、R：レセプタクル、J：ジャック
- R14：シリーズ名称

■プラグ

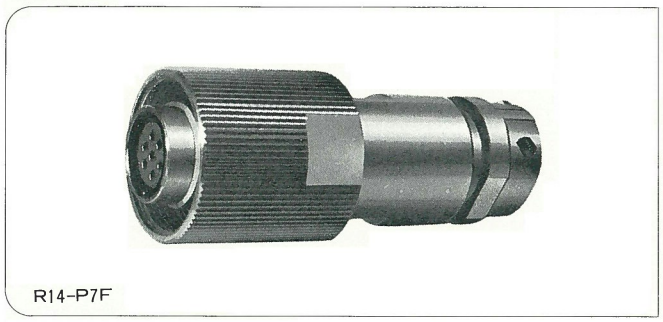

R14-P7F

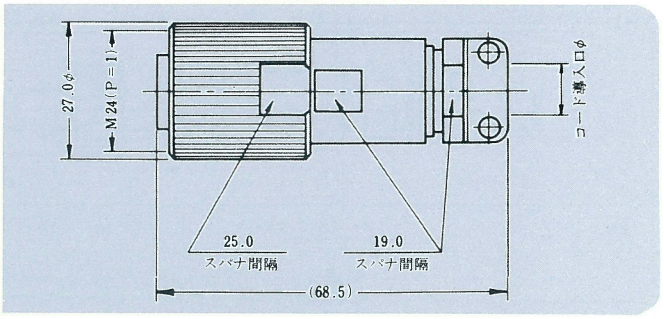

極数	品名	電線接続穴径(mm)	定格 電圧AC. Vrms	定格 電流A	耐電圧 AC.Vrms	コード導入口
2	R14-P2F	1.8φ	600	10	1800	10.3φ
3	R14-P3F	1.8φ	350	10	1000	
4	R14-P4F	1.2φ	400	5	1200	
5	R14-P5F	1.2φ	350	5	1000	
7	R14-P7F	1.2φ	300	5	900	

■レセプタクル(BH形)

R14-R7M

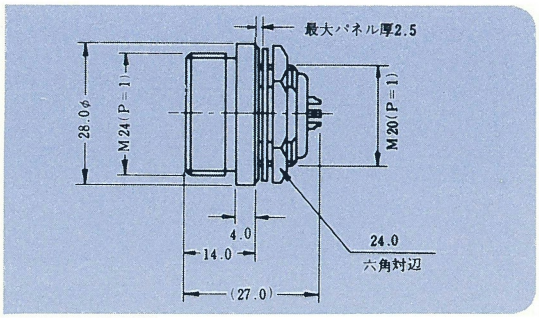

取付穴寸法

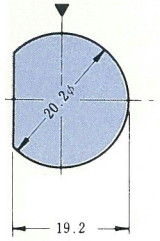

注．▼印はガイド位置を示す。

極　数	品　　名	電線接続穴径(mm)	定格 電圧AC. Vrms	定格 電流A	耐電圧 AC. Vrms
2	R14-R2M	1.8φ	600	10	1800
3	R14-R3M	1.8φ	350	10	1000
4	R14-R4M	1.2φ	400	5	1200
5	R14-R5M	1.2φ	350	5	1000
7	R14-R7M	1.2φ	300	5	900

■ジャック

R14-J7M

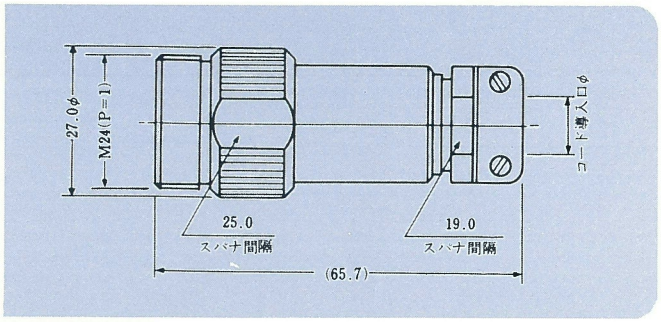

極　数	品　　名	電線接続穴径(mm)	定格 電圧AC. Vrms	定格 電流A	耐電圧 AC. Vrms	コード導入口
2	R14-J2M	1.8φ	600	10	1800	10.3φ
3	R14-J3M	1.8φ	350	10	1000	
4	R14-J4M	1.2φ	400	5	1200	
5	R14-J5M	1.2φ	350	5	1000	
7	R14-J7M	1.2φ	300	5	900	

■キャップ(レセプタクル用)

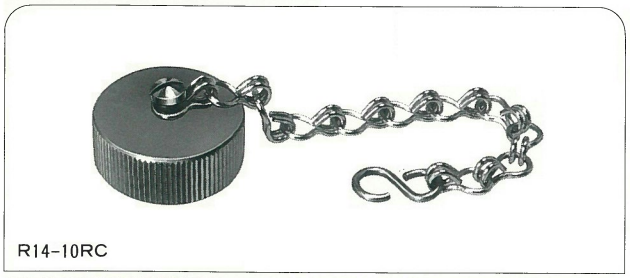
R14-10RC

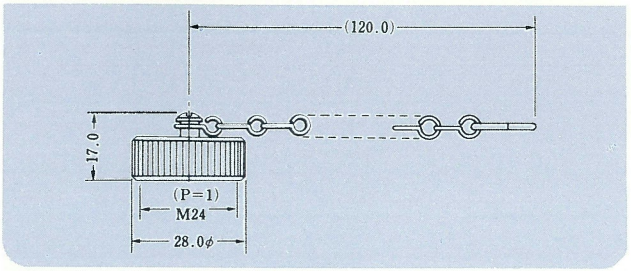

■キャップ(プラグ用)

R14-10PC

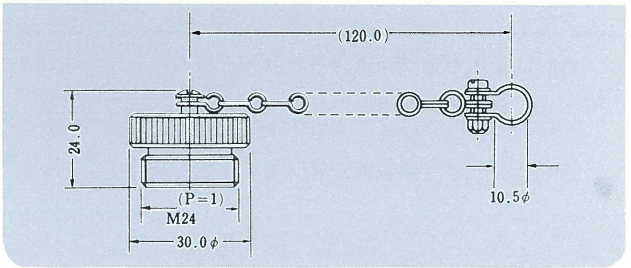

インサート番号表　**下図はすべて雄絶縁物（ピンコンタクトの裏面 ）より見た図です。**

R14シリーズ

インサート 10

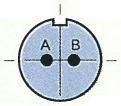

10－2A

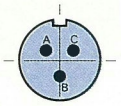

10－3A

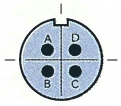

10－4

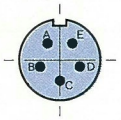

10－5

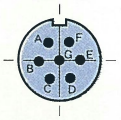

10－7

【ご注文に際してのお願い】

※本カタログに掲載の各仕様は代表的な製品の一例です。ご購入の際には、各製品図面・仕様書にて仕様をご確認の上、お求め下さるようお願い致します。
　また、カタログ掲載以外のカスタム製品の製作も承ります。
※本カタログに掲載された製品は、放送機器、計測機器、通信機器、FA機器等の用途に使用することを意図しております。従いまして、推奨用途以外または、
　特殊用途へのご使用の場合は、事前に営業窓口までご相談下さるようお願い致します。
※本カタログの掲載内容は、2012年5月現在のものです。本カタログの記載内容は改良等により、予告なく変更することがあります。
※製品に関するお問合せは、下記の窓口までお願い致します。

T.M.W 多治見無線電機株式会社

本社営業部　東京都渋谷区恵比寿南2-29-1　〒150-0022
TEL：03-3713-7131　FAX：03-5721-7205
秦 野 工 場　神奈川県秦野市平沢245-1　〒257-0015
千 歳 工 場　北海道千歳市泉沢1007-78　〒066-0051

http://www.tajimi.co.jp

代理店

201205-401-25